Fabas Luce S.p.a.
Via Luigi Talamoni 75,
20861 BRUGHERIO MB - ITALY
Tel. +39 039 890691
Fax. +39 039 2142208
info@fabasluce.it - www.fabasluce.it

Kris

Incasso quadrato di piccole dimensioni ad emissione asimmetrica. Corpo in pressofusione di alluminio in versione con cornice e trimeless, LED ad alta resa cromatica CRI >90. Ideale per l'illuminazione residenziale, aree di attesa e di transito. Disponibile nelle finiture Bianco e Nero. Fornito di serie con alimentatore TRIAC (DALI e kit Emergenza a richiesta).

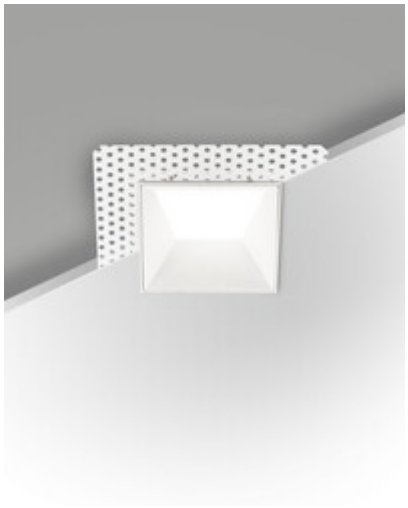
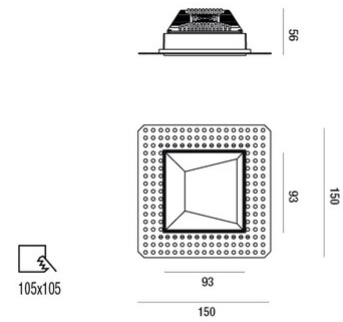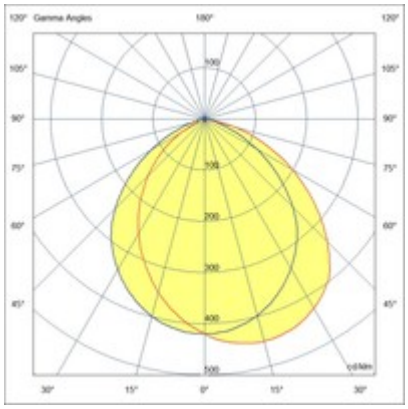
Codice	**6961-02-452**
Tipologia	Incasso
Designer	S.T. Fabas Luce
Codice a Barre	8019282509974
Tariffa doganale	94059900
Colore	Bianco
Materiale	Struttura in alluminio
IP	IP40
IK	05
Classe di Isolamento	CL2
Dimensione foro	105x105
Temp. ambiente di funzionamento	-20°C +45°C
Anni di garanzia	3
Dimensioni della Lampada	93 (150)x93 (150)x58mm - 0.45kg
Dimensioni della Scatola	160x160x110mm - 0.6kg
	Sorgente luminosa 1
Sorgente	LED Integrato
Caratteristiche LED	SMD
Flusso Sorgente Luminosa	930 lm
Flusso Apparecchio	687 lm
Temperatura Colore	Warm white 3000K
Ottica	Asimmetrica
CRI Tipico	90
Classe Energetica	A↑G D
	Specifica elettrica 1
Tensione di Alimentazione	220/240V AC 50/60Hz
Potenza Totale Assorbita	8W
Driver	Incluso
Fattore di Potenza	>0,4
Sistema di Controllo	Triac dimmerabile