Fabas Luce S.p.a.
Via Luigi Talamoni 75,
20861 BRUGHERIO MB - ITALY
Tel. +39 039 890691
Fax. +39 039 2142208
info@fabasluce.it - www.fabasluce.it

Panama

Plafoniera LED IP66. Ideale per illuminazione di ambienti interni ed esterni, magazzini, aree comuni in genere. Struttura e diffusore in policarbonato, cablaggio passante, ganci di chiusura in acciaio.

Codice	**6932-04-954**
Tipologia	Plafoniera Outdoor
Designer	S.T. Fabas Luce
Codice a Barre	8019282506317
Tariffa doganale	94051140
Colore	Grigio
Materiale	Policarbonato
IP	IP66
IK	08
Classe di Isolamento	CL1
Temp. ambiente di funzionamento	-20°C+35°C
Anni di garanzia	3
Dimensioni della Lampada	1560x100x83mm - 2,30kg
Dimensioni della Scatola	1590x90x90mm - 2.7kg
	Sorgente luminosa 1
Sorgente	LED Integrato
Caratteristiche LED	SMD
Flusso Sorgente Luminosa	5066 lm
Flusso Apparecchio	4680 lm
Temperatura Colore	Natural White 4000K
Ottica	Luce diffusa
CRI Minimo	>80
Mantenimento Flusso Luminoso	50.000h L70 B50
Classe Energetica	A↑G D
	Specifica elettrica 1
Tensione di Alimentazione	220/240V AC 50/60Hz
Potenza Totale Assorbita	34W
Driver	Incluso
Fattore di Potenza	> 0.9
Sistema di Controllo	On/Off

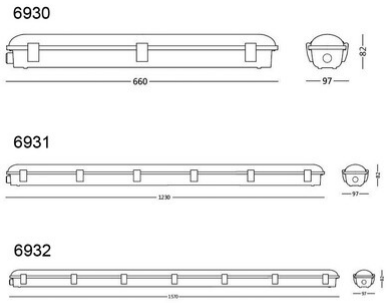

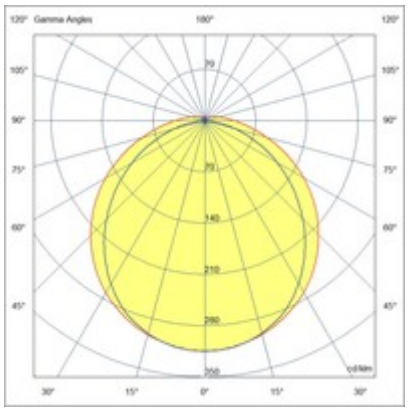

CE