Fabas Luce S.p.a.
Via Luigi Talamoni 75,
20861 BRUGHERIO MB - ITALY
Tel. +39 039 890691
Fax. +39 039 2142208
info@fabasluce.it - www.fabasluce.it

Alimentatore 48V DC
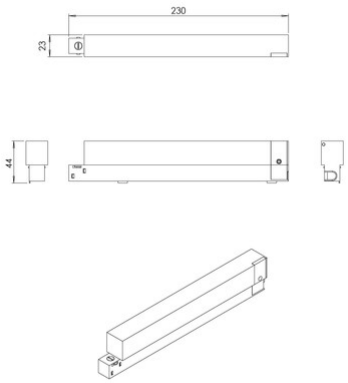
Codice	**6301-08-019**
Tipologia	Alimentatori & Drivers
Codice a Barre	8019282563983
Tariffa doganale	85043180
Colore	Bianco
IP	IP20
Dimensioni della Lampada	23x230x44mm - 0.275kg
Dimensioni della Scatola	50x240x30mm - 0.3kg
	Specifica elettrica 1
Tensione di Alimentazione	48V DC
Potenza Totale Assorbita	200W
Sistema di Controllo	On/Off