Fabas Luce S.p.a.
Via Luigi Talamoni 75,
20861 BRUGHERIO MB - ITALY
Tel. +39 039 890691
Fax. +39 039 2142208
info@fabasluce.it - www.fabasluce.it

Alimentatore 24V DC

Codice	**6301-02-062**
Tipologia	Alimentatori & Drivers
Codice a Barre	8019282078975
Tariffa doganale	85043180
Colore	Bianco
Materiale	Struttura in plastica
IP	IP20
Classe di Isolamento	CL2
Temp. ambiente di funzionamento	-20°C +50°C
Made In	Italy
Dimensioni della Lampada	220x44x46mm
	Specifica elettrica 1
Potenza Totale Assorbita	75W
Sistema di Controllo	DALI
Driver Output	24V DC
Driver Input	220/240 VAC

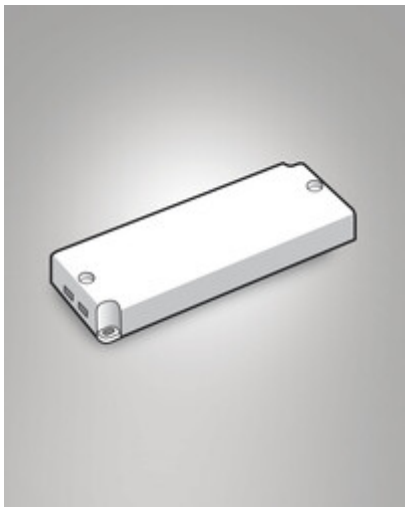

CE