Fabas Luce S.p.a.
Via Luigi Talamoni 75,
20861 BRUGHERIO MB - ITALY
Tel. +39 039 890691
Fax. +39 039 2142208
info@fabasluce.it - www.fabasluce.it

Wengen

Codice	**3817-30-107**
Tipologia	Tavolo
Designer	Fly Design
Codice a Barre	8019282561279
Tariffa doganale	94052150
Colore	Ametista
Materiale	Struttura in metallo e vetro borosilicato
IP	IP20
Classe di Isolamento	CL2
Dimensioni della Lampada	220mm Ø200mm - 0.7kg
Dimensioni della Scatola	240x240x315mm - 1.3kg
	Sorgente luminosa 1
Sorgente	LED 7W Integrato
Accensione	Regolazione luce al tocco
Flusso Sorgente Luminosa	540 lm
Temperatura Colore	CCT (2700K 3000K 4000K)
Classe Energetica	A↑G E
	Specifica elettrica 1
Tensione di Alimentazione	230V AC 50Hz

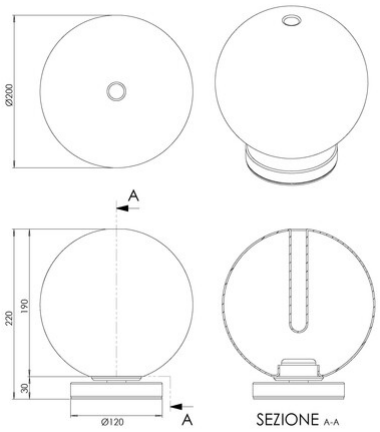

CE