Fabas Luce S.p.a.
Via Luigi Talamoni 75,
20861 BRUGHERIO MB - ITALY
Tel. +39 039 890691
Fax. +39 039 2142208
info@fabasluce.it - www.fabasluce.it

Simplon

Codice	**3812-65-355**
Tipologia	Plafoniera
Designer	Variaforma
Codice a Barre	8019282560937
Tariffa doganale	94051190
Colore	Sabbia
Materiale	Struttura in metallo
IP	IP20
IK	05
Classe di Isolamento	CL1
Dimensioni della Lampada	520x360mm Ø350mm - 2.8kg
Dimensioni della Scatola	520x555x400mm - 4.9kg
	Sorgente luminosa 1
Sorgente	LED 3x 15,5W Integrato
Flusso Sorgente Luminosa	5180 lm
Temperatura Colore	Warm white 3000K
Classe Energetica	A↑G E
	Specifica elettrica 1
Tensione di Alimentazione	230V AC 50Hz
Sistema di Controllo	Dimmerabile a taglio di fase

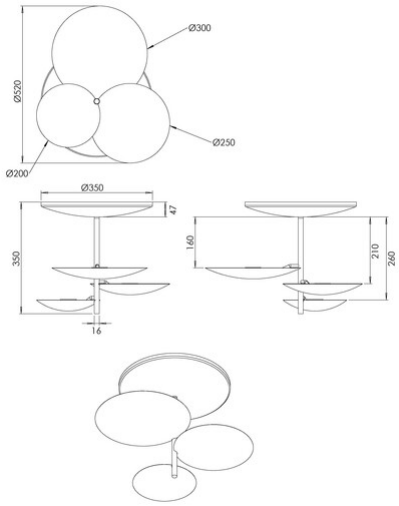

CE