Fabas Luce S.p.a.
Via Luigi Talamoni 75,
20861 BRUGHERIO MB - ITALY
Tel. +39 039 890691
Fax. +39 039 2142208
info@fabasluce.it - www.fabasluce.it

Beba

Riflettore orientabile

Codice	**3775-30-102**
Tipologia	Tavolo
Designer	S.T. Fabas Luce
Codice a Barre	8019282546467
Tariffa doganale	94052190
Colore	Bianco
Materiale	Struttura in alluminio e metacrilato
IP	IP20
IK	05
Classe di Isolamento	CL2
Dimensioni della Lampada	440x218x366mm - 2.2kg
Dimensioni della Scatola	510x90x255mm - 2.6kg
	Sorgente luminosa 1
Sorgente	LED Integrato
Accensione	Regolazione luce al tocco
Flusso Sorgente Luminosa	1340 lm
Temperatura Colore	CCT (3000K 4000K 6000K)
Classe Energetica	A↑G E
	Specifica elettrica 1
Tensione di Alimentazione	230V AC 50Hz
Potenza Totale Assorbita	12W

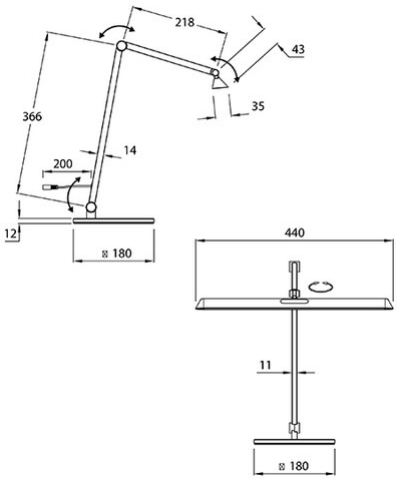

CE