Fabas Luce S.p.a.
Via Luigi Talamoni 75,
20861 BRUGHERIO MB - ITALY
Tel. +39 039 890691
Fax. +39 039 2142208
info@fabasluce.it - www.fabasluce.it

Brena

Modalità semplice per selezionare la temperatura colore

Codice	**3755-65-365**
Tipologia	Plafoniera
Designer	Fly Design
Codice a Barre	8019282553793
Tariffa doganale	94051150
Colore	Cognac
Materiale	Struttura in metallo e vetro borosilicato
IP	IP20
Classe di Isolamento	CL1
Dimensioni della Lampada	230mm Ø330mm - 1.4kg
Dimensioni della Scatola	365x370x315mm - 2.4kg
	Sorgente luminosa 1
Sorgente	LED Integrato
Flusso Sorgente Luminosa	2100 lm
Temperatura Colore	CCT (2700K 3000K 4000K)
Classe Energetica	A↑G E
	Specifica elettrica 1
Tensione di Alimentazione	230V AC 50Hz
Potenza Totale Assorbita	19W
Sistema di Controllo	Dimmerabile a step

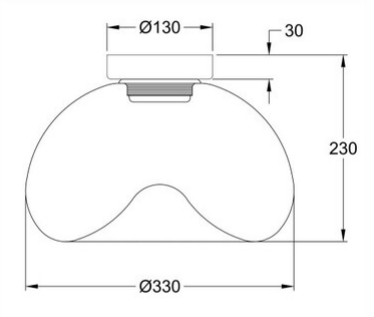

CE