Fabas Luce S.p.a.
Via Luigi Talamoni 75,
20861 BRUGHERIO MB - ITALY
Tel. +39 039 890691
Fax. +39 039 2142208
info@fabasluce.it - www.fabasluce.it

Palau

Codice	**3743-45-102**
Tipologia	Sospensione
Designer	S.T. Fabas Luce
Codice a Barre	8019282540625
Tariffa doganale	94051190
Colore	Bianco
Materiale	Struttura in metallo e metacrilato
IP	IP20
Classe di Isolamento	CL1
Dimensioni della Lampada	Max 2000mm Ø600mm - 3.7kg
Dimensioni della Scatola	640x640x85mm - 4.7kg
	Sorgente luminosa 1
Sorgente	LED 108W Inclusa
Flusso Sorgente Luminosa	11780 lm
Temperatura Colore	Warm white 3000K
Classe Energetica	A↑G E
	Specifica elettrica 1
Tensione di Alimentazione	230V AC 50Hz
Sistema di Controllo	Dimmerabile a taglio di fase

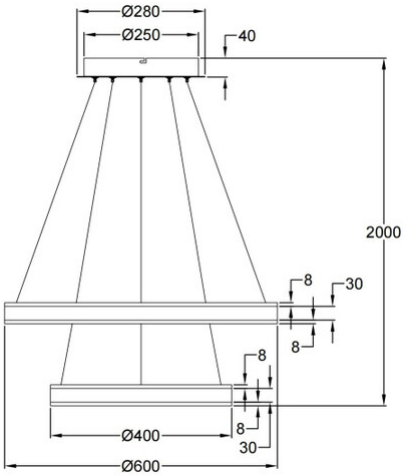

CE