Fabas Luce S.p.a.
Via Luigi Talamoni 75,
20861 BRUGHERIO MB - ITALY
Tel. +39 039 890691
Fax. +39 039 2142208
info@fabasluce.it - www.fabasluce.it

Ago

Codice	**3720-21-101**
Tipologia	Parete
Designer	S.T. Fabas Luce
Codice a Barre	8019282540083
Tariffa doganale	94051190
Colore	Nero
Materiale	Struttura in metallo e metacrilato
IP	IP44
Classe di Isolamento	CL1
Dimensioni della Lampada	85x100x70mm - 0.4kg
Dimensioni della Scatola	360x110x75mm - 0.6kg
	Sorgente luminosa 1
Sorgente	LED Integrato
Flusso Sorgente Luminosa	480 lm
Temperatura Colore	Warm white 3000K
Classe Energetica	A↑G G
	Specifica elettrica 1
Tensione di Alimentazione	230V AC 50Hz
Potenza Totale Assorbita	8W

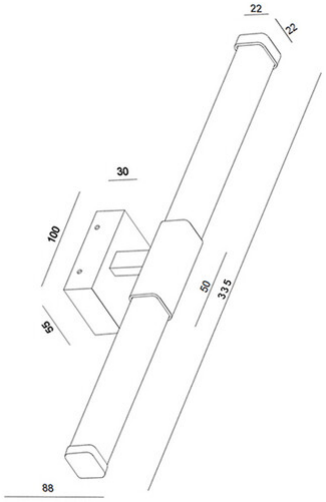

CE