Fabas Luce S.p.a.
Via Luigi Talamoni 75,
20861 BRUGHERIO MB - ITALY
Tel. +39 039 890691
Fax. +39 039 2142208
info@fabasluce.it - www.fabasluce.it

Mason

Codice	**3696-45-101**
Tipologia	Sospensione
Designer	_blank design studio
Codice a Barre	8019282533511
Tariffa doganale	94051190
Colore	Nero
Materiale	Struttura in metallo e metacrilato
IP	IP20
Classe di Isolamento	CL1
Dimensioni della Lampada	1100x50xMax 2000mm - 2.59kg
Dimensioni della Scatola	1155x145x135mm - 2.97kg
	Sorgente luminosa 1
Sorgente	LED 42W Inclusa
Accensione	Regolazione luce con pulsante
Flusso Apparecchio	4320 lm
Temperatura Colore	Warm white 3000K
	Specifica elettrica 1
Tensione di Alimentazione	230V AC 50Hz

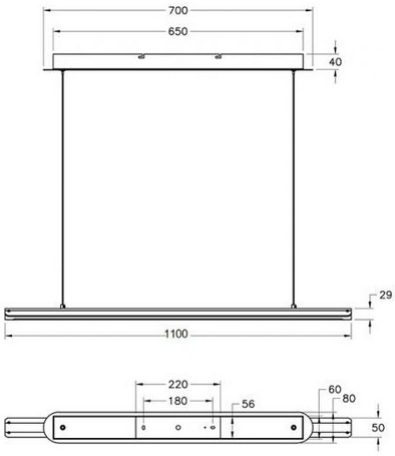

CE