Fabas Luce S.p.a.
Via Luigi Talamoni 75,
20861 BRUGHERIO MB - ITALY
Tel. +39 039 890691
Fax. +39 039 2142208
info@fabasluce.it - www.fabasluce.it

Domizia
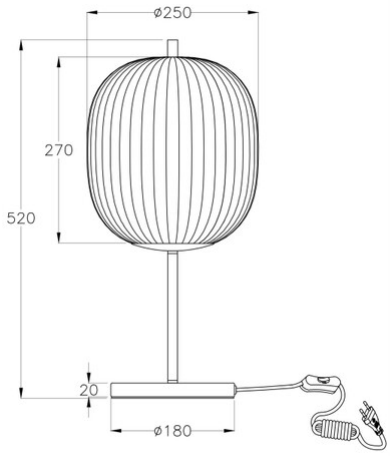
Codice	**3689-30-101**
Tipologia	Tavolo
Designer	Studio leggero
Codice a Barre	8019282533122
Tariffa doganale	94052950
Colore	Nero
Materiale	Struttura in metallo e vetro soffiato
IP	IP20
Classe di Isolamento	CL2
Dimensioni della Lampada	520mm Ø250mm - 3.65kg
Dimensioni della Scatola	315x350x490mm - 4.44kg
	Sorgente luminosa 1
Sorgente	E27 1x 40W Non inclusa
Accensione	Con interruttore
	Specifica elettrica 1
Tensione di Alimentazione	230V AC 50Hz