Fabas Luce S.p.a.
Via Luigi Talamoni 75,
20861 BRUGHERIO MB - ITALY
Tel. +39 039 890691
Fax. +39 039 2142208
info@fabasluce.it - www.fabasluce.it

Hazel

Codice	**3680-22-165**
Tipologia	Parete Outdoor
Designer	S.T. Fabas Luce
Codice a Barre	8019282533917
Tariffa doganale	94051190
Colore	Legno di teak
Materiale	Struttura in metallo e legno e vetro in lastra
IP	IP65
Classe di Isolamento	CL1
Dimensioni della Lampada	222x78x51mm - 0.93kg
Dimensioni della Scatola	140x125x250mm - 1.16kg
	Sorgente luminosa 1
Sorgente	LED 13W Inclusa
Flusso Apparecchio	1250 lm
Temperatura Colore	Warm white 3000K
	Specifica elettrica 1
Tensione di Alimentazione	230V AC 50Hz

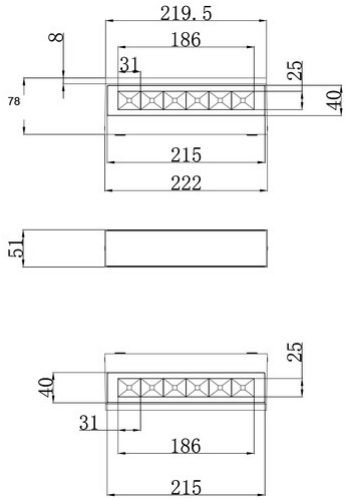

CE