Fabas Luce S.p.a.
Via Luigi Talamoni 75,
20861 BRUGHERIO MB - ITALY
Tel. +39 039 890691
Fax. +39 039 2142208
info@fabasluce.it - www.fabasluce.it

Homa
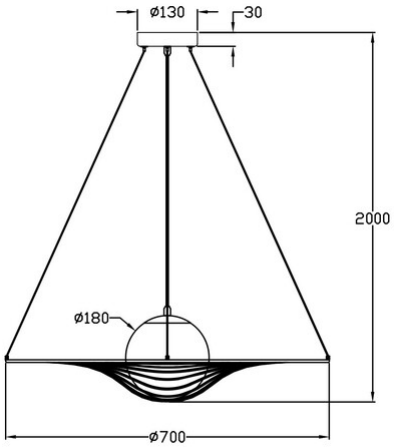
Codice	**3670-45-101**
Tipologia	Sospensione
Designer	_blank design studio
Codice a Barre	8019282533832
Tariffa doganale	94051990
Colore	Nero
Materiale	Struttura in metallo e vetro soffiato
IP	IP20
Classe di Isolamento	CL1
Smart Luce	Compatibile
Dimensioni della Lampada	Max 2000mm Ø700mm - 1.75kg
Dimensioni della Scatola	740x740x390mm - 4.25kg
	Sorgente luminosa 1
Sorgente	E27 1x 40W Non inclusa
	Specifica elettrica 1
Tensione di Alimentazione	230V AC 50Hz