Fabas Luce S.p.a.
Via Luigi Talamoni 75,
20861 BRUGHERIO MB - ITALY
Tel. +39 039 890691
Fax. +39 039 2142208
info@fabasluce.it - www.fabasluce.it

Vincent

Codice	**3665-21-102**
Tipologia	Parete
Designer	MBDO
Codice a Barre	8019282533092
Tariffa doganale	94051950
Colore	Bianco
Materiale	Struttura in metallo e vetro soffiato
IP	IP20
Classe di Isolamento	CL1
Dimensioni della Lampada	350x175x267mm - 1.18kg
Dimensioni della Scatola	405x235x330mm - 1.62kg
	Sorgente luminosa 1
Sorgente	E27 40W Non inclusa
	Specifica elettrica 1
Tensione di Alimentazione	230V AC 50Hz

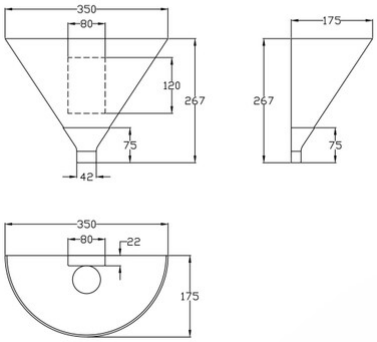

CE