Fabas Luce S.p.a.
Via Luigi Talamoni 75,
20861 BRUGHERIO MB - ITALY
Tel. +39 039 890691
Fax. +39 039 2142208
info@fabasluce.it - www.fabasluce.it

Gillis
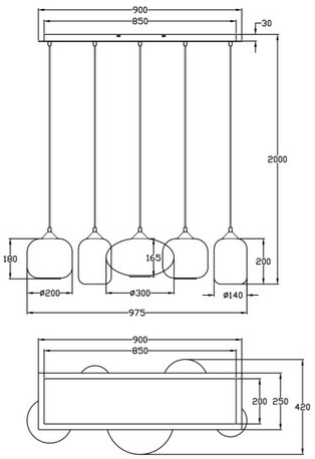
Codice	**3627-48-126**
Tipologia	Sospensione
Designer	S.T. Fabas Luce
Codice a Barre	8019282518372
Tariffa doganale	94051950
Colore	Fumé
Materiale	Struttura in metallo e vetro soffiato
IP	IP20
Classe di Isolamento	CL1
Smart Luce	Compatibile
Dimensioni della Lampada	900x250xMax 2000mm - 9kg
Dimensioni della Scatola	970x460x380mm - 10.9kg
	Sorgente luminosa 1
Sorgente	E27 5x 40W Non inclusa
	Specifica elettrica 1
Tensione di Alimentazione	230V AC 50Hz