Fabas Luce S.p.a.
Via Luigi Talamoni 75,
20861 BRUGHERIO MB - ITALY
Tel. +39 039 890691
Fax. +39 039 2142208
info@fabasluce.it - www.fabasluce.it

Lao

Applique LED da esterno in alluminio. L'articolo 3603-22 è equipaggiato con due lenti di cristallo sferiche poste nel lato superiore e nel lato inferiore. L'articolo 3603-21 invece è equipaggiato con una sola lente di cristallo sferica posta nel lato superiore. Grazie a queste lenti, questo apparecchio, proietta sulla parete uno o due fasci di luce che rendono l'ambiente serale gradevole ed armonioso.

Codice	**3603-22-101**
Tipologia	Parete Outdoor
Designer	S.T. Fabas Luce
Codice a Barre	8019282518587
Tariffa doganale	94051190
Colore	Nero
Materiale	Struttura in alluminio e vetro cristallo
IP	IP65
IK	06
Classe di Isolamento	CL1
Temp. ambiente di funzionamento	-10°C +35°C
Anni di garanzia	2
Dimensioni della Lampada	110x120x70mm - 1kg
Dimensioni della Scatola	160x160x150mm - 1.23kg
	Sorgente luminosa 1
Sorgente	LED 12W Inclusa
Caratteristiche LED	COB
Flusso Sorgente Luminosa	1080 lm
Flusso Apparecchio	907 lm
Temperatura Colore	Warm white 3000K
CRI Minimo	> 80
Classe Energetica	A↑G E
	Specifica elettrica 1
Tensione di Alimentazione	220/240V AC 50/60Hz
Potenza Totale Assorbita	12W
Driver	Incluso

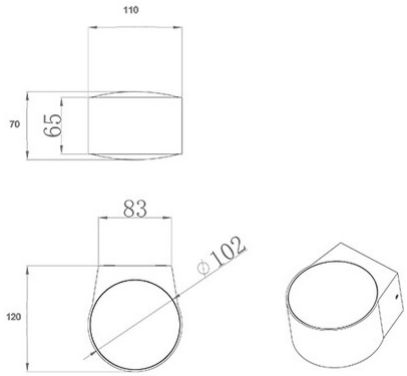

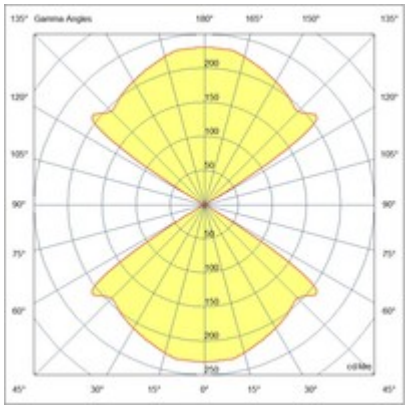

CE