Fabas Luce S.p.a.
Via Luigi Talamoni 75,
20861 BRUGHERIO MB - ITALY
Tel. +39 039 890691
Fax. +39 039 2142208
info@fabasluce.it - www.fabasluce.it

Regina

Riflettore orientabile

Codice	**3551-10-101**	
Tipologia	Lampada da terra	
Designer	S.T. Fabas Luce	
Codice a Barre	8019282519102	
Tariffa doganale	94052190	
Colore	Nero	
Materiale	Struttura in metallo e metacrilato	
IP	IP20	
Classe di Isolamento		
Dimensioni della Lampada	1798mm Ø250mm - 5.2kg	
Dimensioni della Scatola	315x140x1095mm - 7.4kg	
	Sorgente luminosa 1	**Sorgente luminosa 2**
Sorgente	LED 36W Integrato	LED 12W Integrato
Accensione	Touch dimmer	Regolazione luce al tocco
Flusso Sorgente Luminosa	3050 lm	1100 lm
Temperatura Colore	Warm white 3000K	Warm white 3000K
Classe Energetica	A↑G F	A↑G F
	Specifica elettrica 1	**Specifica elettrica 2**
Tensione di Alimentazione	230 Vac 50Hz	230 Vac 50Hz

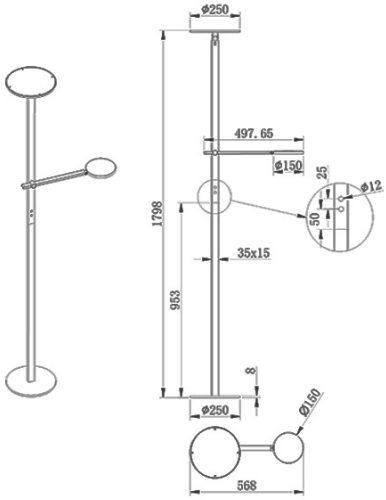

CE