Fabas Luce S.p.a.
Via Luigi Talamoni 75,
20861 BRUGHERIO MB - ITALY
Tel. +39 039 890691
Fax. +39 039 2142208
info@fabasluce.it - www.fabasluce.it

Ideal

Riflettore orientabile

Codice	**3550-30-101**
Tipologia	Tavolo
Designer	S.T. Fabas Luce
Codice a Barre	8019282510833
Tariffa doganale	94052190
Colore	Nero
Materiale	Struttura in alluminio
IP	IP20
Classe di Isolamento	CL2
Dimensioni della Lampada	364x374mm Ø150mm - 0.91kg
Dimensioni della Scatola	195x80x430mm - 1.24kg
	Sorgente luminosa 1
Sorgente	LED Integrato
Accensione	Regolazione luce al tocco
Flusso Sorgente Luminosa	1000 lm
Temperatura Colore	CCT (3000K 4000K 5000K 6000K)
Classe Energetica	A↑G E
	Specifica elettrica 1
Tensione di Alimentazione	230V AC 50Hz
Potenza Totale Assorbita	10W

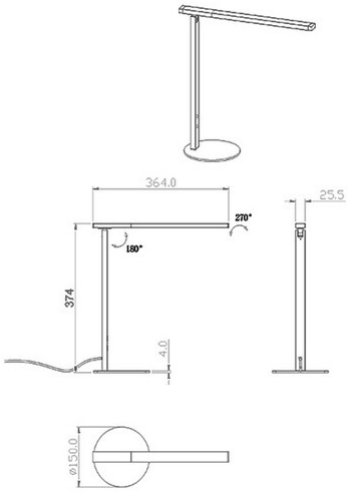

CE