Fabas Luce S.p.a.
Via Luigi Talamoni 75,
20861 BRUGHERIO MB - ITALY
Tel. +39 039 890691
Fax. +39 039 2142208
info@fabasluce.it - www.fabasluce.it

Giotto

Anello eserno con luce verso il basso, anello interno con luce verso l'altro

Codice	**3508-48-102-01**
Tipologia	Sospensione
Designer	S.T. Fabas Luce
Codice a Barre	8019282536468
Tariffa doganale	94051190
Colore	Bianco
Materiale	Struttura in metallo e metacrilato
IP	IP40
Classe di Isolamento	CL1
Smart Luce	Integrato
Dimensioni della Lampada	Max 2000mm Ø800mm - 2.9kg
Dimensioni della Scatola	830x830x80mm - 4.6kg
	Sorgente luminosa 1
Sorgente	LED 65W Inclusa
Flusso Sorgente Luminosa	7050 lm
Temperatura Colore	Warm white 3000K
Classe Energetica	A↑G E
	Specifica elettrica 1
Tensione di Alimentazione	230V AC 50Hz
Sistema di Controllo	Dimmerabile a taglio di fase

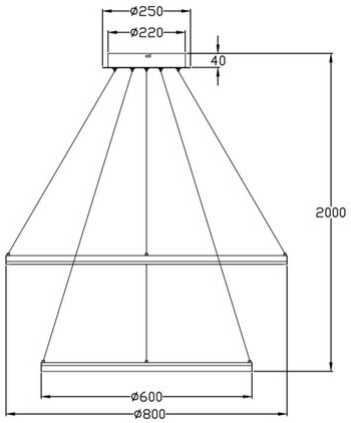

CE