Fabas Luce S.p.a.
Via Luigi Talamoni 75,
20861 BRUGHERIO MB - ITALY
Tel. +39 039 890691
Fax. +39 039 2142208
info@fabasluce.it - www.fabasluce.it

Giotto

Codice	**3508-40-101**
Tipologia	Sospensione
Designer	S.T. Fabas Luce
Codice a Barre	8019282508014
Tariffa doganale	94051190
Colore	Nero
Materiale	Struttura in metallo e metacrilato
IP	IP40
Classe di Isolamento	CL1
Smart Luce	Compatibile
Dimensioni della Lampada	Max 2000mm Ø600mm - 1.9kg
Dimensioni della Scatola	99x640x640mm - 2.8kg
	Sorgente luminosa 1
Sorgente	LED Inclusa
Flusso Sorgente Luminosa	3780 lm
Temperatura Colore	Warm white 3000K
Classe Energetica	A↑G E
	Specifica elettrica 1
Tensione di Alimentazione	230V AC 50Hz
Potenza Totale Assorbita	36W
Sistema di Controllo	Dimmerabile a taglio di fase

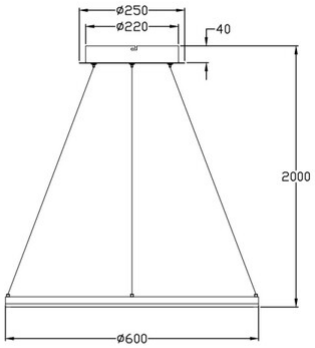

CE