Fabas Luce S.p.a.
Via Luigi Talamoni 75,
20861 BRUGHERIO MB - ITALY
Tel. +39 039 890691
Fax. +39 039 2142208
info@fabasluce.it - www.fabasluce.it

Bard

Codice	**3394-30-102**
Tipologia	Tavolo
Designer	S.T. Fabas Luce
Codice a Barre	8019282507079
Tariffa doganale	94052190
Colore	Bianco
Materiale	Struttura in metallo e metacrilato
IP	IP20
Classe di Isolamento	CL2
Dimensioni della Lampada	170x110x300mm - 0.9kg
Dimensioni della Scatola	240x160x360mm - 1.1kg
	Sorgente luminosa 1
Sorgente	LED Integrato
Accensione	Regolazione luce con pulsante
Flusso Sorgente Luminosa	1720 lm
Temperatura Colore	Warm white 3000K
Classe Energetica	A↑G E
	Specifica elettrica 1
Tensione di Alimentazione	230V AC 50Hz
Potenza Totale Assorbita	15W

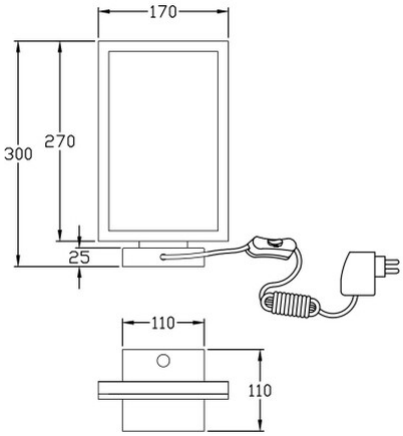

CE