Fabas Luce S.p.a.
Via Luigi Talamoni 75,
20861 BRUGHERIO MB - ITALY
Tel. +39 039 890691
Fax. +39 039 2142208
info@fabasluce.it - www.fabasluce.it

Sirio

Codice	**3388-40-102**
Tipologia	Sospensione
Designer	Variaforma
Codice a Barre	8019282094791
Tariffa doganale	94051190
Colore	Bianco
Materiale	Struttura in metallo e metacrilato
IP	IP20
Classe di Isolamento	CL1
Dimensioni della Lampada	Max 2000mm Ø200mm - 0.6kg
Dimensioni della Scatola	210x210x110mm - 0.8kg
	Sorgente luminosa 1
Sorgente	LED 8W Inclusa
Flusso Apparecchio	750 lm
Temperatura Colore	Warm white 3000K
	Specifica elettrica 1
Tensione di Alimentazione	230V AC 50Hz

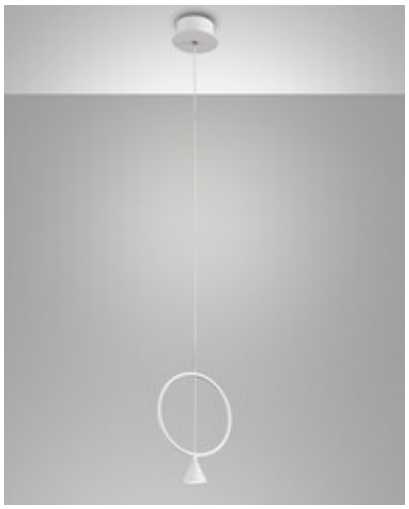

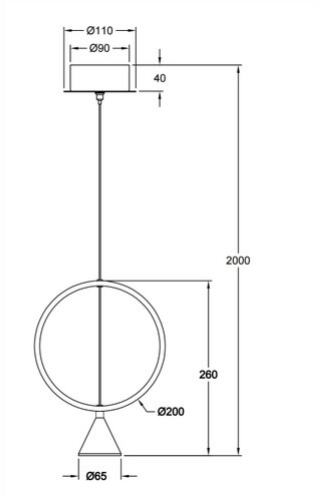

CE