Fabas Luce S.p.a.
Via Luigi Talamoni 75,
20861 BRUGHERIO MB - ITALY
Tel. +39 039 890691
Fax. +39 039 2142208
info@fabasluce.it - www.fabasluce.it

Neutra

Codice	**3386-35-287**
Tipologia	Tavolo
Designer	Variaforma
Codice a Barre	8019282094715
Tariffa doganale	94052190
Colore	Verde
Materiale	Struttura in metallo e metacrilato
IP	IP20
Classe di Isolamento	CL2
Dimensioni della Lampada	270mm Ø240mm - 1.8kg
Dimensioni della Scatola	300x300x320mm - 2kg
	Sorgente luminosa 1
Sorgente	LED Integrato
Accensione	Regolazione luce al tocco
Flusso Sorgente Luminosa	1260 lm
Temperatura Colore	Warm white 3000K
Classe Energetica	A↑G E
	Specifica elettrica 1
Tensione di Alimentazione	230V AC 50Hz
Potenza Totale Assorbita	12W

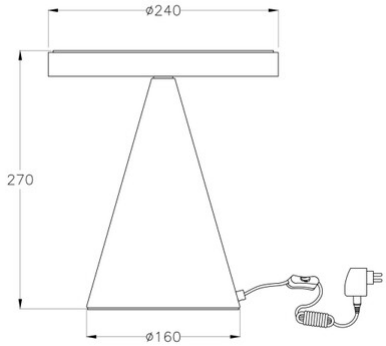

CE