Fabas Luce S.p.a.
Via Luigi Talamoni 75,
20861 BRUGHERIO MB - ITALY
Tel. +39 039 890691
Fax. +39 039 2142208
info@fabasluce.it - www.fabasluce.it

Hale

Codice	**3255-49-212**
Tipologia	Sospensione
Designer	S.T. Fabas Luce
Codice a Barre	8019282067290
Tariffa doganale	94051190
Colore	Alluminio spazzolato
Materiale	Struttura in metallo e metacrilato
IP	IP20
Classe di Isolamento	CL1
Smart Luce	Compatibile
Dimensioni della Lampada	900x80xMax 2000mm - 3kg
Dimensioni della Scatola	940x130x190mm - 3.6kg
	Sorgente luminosa 1
Sorgente	LED 32W Inclusa
Flusso Apparecchio	3020 lm
Temperatura Colore	Warm white 3000K
	Specifica elettrica 1
Tensione di Alimentazione	230V AC 50Hz
Sistema di Controllo	Dimmerabile a taglio di fase

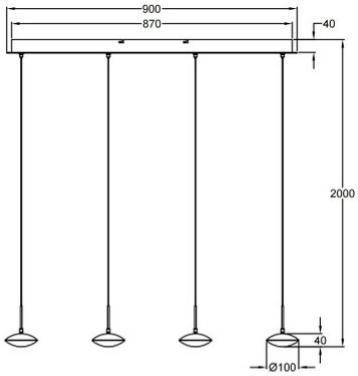

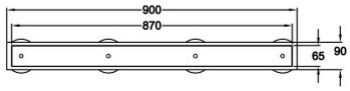

CE