Fabas Luce S.p.a.
Via Luigi Talamoni 75,
20861 BRUGHERIO MB - ITALY
Tel. +39 039 890691
Fax. +39 039 2142208
info@fabasluce.it - www.fabasluce.it

Mill

Riflettore orientabile 360°

Codice	**3253-21-178**
Tipologia	Parete
Designer	S.T. Fabas Luce
Codice a Barre	8019282067115
Tariffa doganale	94051190
Colore	Nichel satinato
Materiale	Struttura in metallo e metacrilato
IP	IP20
Classe di Isolamento	CL1
Dimensioni della Lampada	100x175x170mm Ø100mm - 1kg
Dimensioni della Scatola	200x140x200mm - 1.2kg
	Sorgente luminosa 1
Sorgente	LED Integrato
Flusso Sorgente Luminosa	1510 lm
Temperatura Colore	Warm white 3000K
Classe Energetica	A↑G E
	Specifica elettrica 1
Tensione di Alimentazione	230V AC 50Hz
Potenza Totale Assorbita	16W

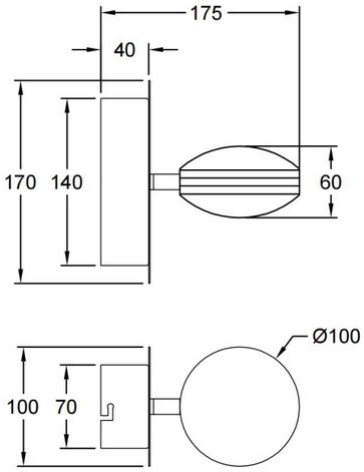

CE