Fabas Luce S.p.a.
Via Luigi Talamoni 75,
20861 BRUGHERIO MB - ITALY
Tel. +39 039 890691
Fax. +39 039 2142208
info@fabasluce.it - www.fabasluce.it

Nizza

Projecteur RGB à haut rendement pour l'éclairage fonctionnel et architectural. Adapté particulièrement aux espaces extérieurs. Il dispose d'une large gamme d'optiques pour répondre à tous les besoins de conception. Appareil fabriqué en aluminium moulé sous pression sans cuivre EN AB 44100. Peinture polyester QUALICOAT (Classe 1), résistante à la corrosion au brouillard salin pendant 28 jours, conforme à la norme IEC60092-306. Disponible en couleur grise RAL 7040, supports INOX.

Code	**6876-06-424**
Type	Projecteur extérieur
Designer	S.T. Fabas Luce
Code Barres	8019282104285
Tarif douanier	94054239
Couleur	aluminium anodisé brillant
Matériel	Monture en aluminium
IP	IP66
IK	08
Classe d'isolation	CL3
Operating ambient temperature	-25°+50°C
Ans de garantie	5
Made In	Italy
Dimensions de la lampe	356x100x171mm - 2.1kg
Dimensions de la boîte	485x125x190mm - 2.8kg
	Source de lumière 1
Source	LED Intégré
Caractéristiques des LEDs	SMD
Lumens de la source lumineuse	906 lm
Lumen de l'article	690 lm
Température de couleur	RGB
Optique	Elliptique
	Spécifications électriques 1
Tension d'alimentation	24V DC
Puissance totale absorbée	32W
Driver	Pas inclus
Système de contrôle	On/Off

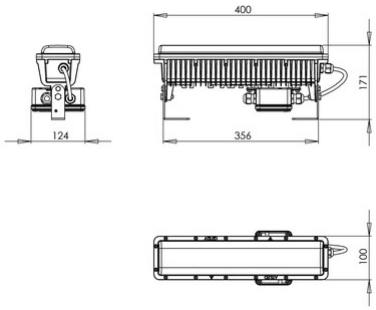

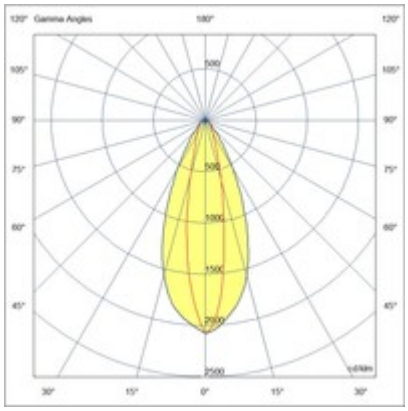

CE