Fabas Luce S.p.a.
Via Luigi Talamoni 75,
20861 BRUGHERIO MB - ITALY
Tel. +39 039 890691
Fax. +39 039 2142208
info@fabasluce.it - www.fabasluce.it

Narka

Cadre d'encastrement rond pour plafonds en plaques de plâtre pour ampoule GU10. Convient à toutes les ampoules d'un diamètre de 50 mm. Dimensions extérieures : 82 mm, diamètre du trou : 72 mm, profondeur d'encastrement avec lampe : environ 75 mm. Grâce à la bague intérieure réglable, il est possible de diriger le faisceau lumineux vers des zones ou des objets spécifiques dans une pièce. Disponible en trois couleurs. Ampoule GU10 non fournie. Douille GU10 incluse.
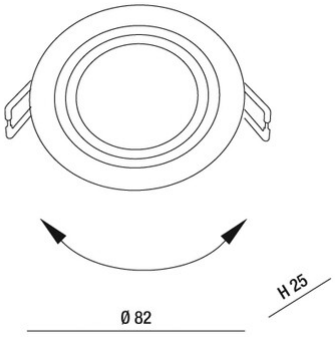
Code	**6648-00-050**
Type	Lampe encastrée
Code Barres	8019282038887
Tarif douanier	94059900
Couleur	Blanc
Matériel	Monture en aluminium
IP	IP20
IK	08
Classe d'isolation	CL2
Hole dimension	72
Operating ambient temperature	+5°C + 35°C
Ans de garantie	3
Dimensions de la lampe	Ø82mm - 0.11kg
Dimensions de la boîte	115x95x65mm - 0.15kg
	Source de lumière 1
Source	GU10 1x 35W Pas inclus
	Spécifications électriques 1
Tension d'alimentation	Max 250V AC