Fabas Luce S.p.a.
Via Luigi Talamoni 75,
20861 BRUGHERIO MB - ITALY
Tel. +39 039 890691
Fax. +39 039 2142208
info@fabasluce.it - www.fabasluce.it

Thiago

Fabriquée en aluminium et polycarbonate, cette borne de jardin cylindrique avec douille E27 est disponible en deux tailles. Idéale pour éclairer les allées, jardins ou autres espaces extérieurs. Ampoule non incluse.
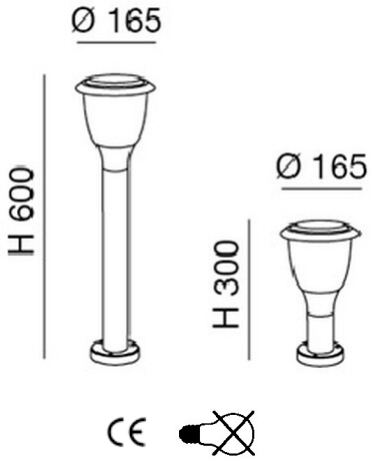
Code	**6566-11-294**
Type	Piquets et poteaux
Code Barres	8019282550631
Tarif douanier	94052990
Couleur	Gris foncé
Matériel	Structure en aluminium et polycarbonate
IP	IP65
IK	08
Classe d'isolation	CL1
Operating ambient temperature	-20°C +45°C
Ans de garantie	2
Dimensions de la lampe	300mm Ø165mm - 0.93kg
Dimensions de la boîte	175x175x320mm - 1.21kg
	Source de lumière 1
Source	E27 1x 15W Pas inclus
	Spécifications électriques 1
Tension d'alimentation	Max 250V AC
Système de contrôle	On/Off