Fabas Luce S.p.a.
Via Luigi Talamoni 75,
20861 BRUGHERIO MB - ITALY
Tel. +39 039 890691
Fax. +39 039 2142208
info@fabasluce.it - www.fabasluce.it

Wengen

Code	**3817-30-377**
Type	Lampe de table
Designer	Fly Design
Code Barres	8019282561880
Tarif douanier	94052150
Couleur	Gris clair transparent
Matériel	Structure en métal et verre borosilicaté
IP	IP20
Classe d'isolation	CL2
Dimensions de la lampe	220mm Ø200mm - 0.7kg
Dimensions de la boîte	240x240x315mm - 1.3kg
	Source de lumière 1
Source	LED 7W Intégré
Allumage	Variateur sensitif
Lumens de la source lumineuse	540 lm
Température de couleur	CCT (2700K 3000K 4000K)
Classe énergétique	A↑G E
	Spécifications électriques 1
Tension d'alimentation	230V AC 50Hz

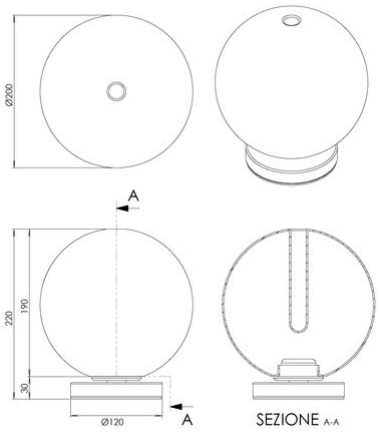

CE