Fabas Luce S.p.a.
Via Luigi Talamoni 75,
20861 BRUGHERIO MB - ITALY
Tel. +39 039 890691
Fax. +39 039 2142208
info@fabasluce.it - www.fabasluce.it

Beba

Reflecteur réglable

Code	**3775-30-282**
Type	Lampe de table
Designer	S.T. Fabas Luce
Code Barres	8019282547839
Tarif douanier	94052190
Couleur	Anthracite
Matériel	Structure en aluminium et méthacrylate
IP	IP20
IK	05
Classe d'isolation	CL2
Dimensions de la lampe	440x218x366mm - 2.2kg
Dimensions de la boîte	510x90x255mm - 2.6kg
	Source de lumière 1
Source	LED Intégré
Allumage	Variateur sensitif
Lumens de la source lumineuse	1340 lm
Température de couleur	CCT (3000K-4000K-6000K)
Classe énergétique	A↑G E
	Spécifications électriques 1
Tension d'alimentation	230V AC 50Hz
Puissance totale absorbée	12W

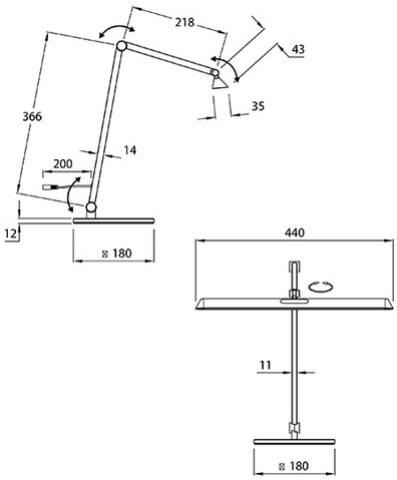

CE