**Fabas Luce S.p.a.**
Via Luigi Talamoni 75,
20861 BRUGHERIO MB - ITALY
Tel. +39 039 890691
Fax. +39 039 2142208
info@fabasluce.it - www.fabasluce.it

# Beba

Reflecteur réglable

| | |
|---|---|
| **Code** | **3775-30-102** |
| **Type** | Lampe de table |
| **Designer** | S.T. Fabas Luce |
| **Code Barres** | 8019282546467 |
| **Tarif douanier** | 94052190 |
| **Couleur** | Blanc |
| **Matériel** | Structure en aluminium et méthacrylate |
| **IP** | IP20 |
| **IK** | 05 |
| **Classe d'isolation** | CL2 |
| **Dimensions de la lampe** | 440x218x366mm - 2.2kg |
| **Dimensions de la boîte** | 510x90x255mm - 2.6kg |
| | **Source de lumière 1** |
| **Source** | LED Intégré |
| **Allumage** | Variateur sensitif |
| **Lumens de la source lumineuse** | 1340 lm |
| **Température de couleur** | CCT (3000K-4000K-6000K) |
| **Classe énergétique** | A↑G E |
| | **Spécifications électriques 1** |
| **Tension d'alimentation** | 230V AC 50Hz |
| **Puissance totale absorbée** | 12W |

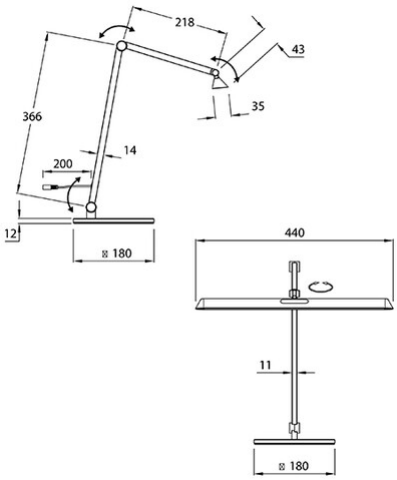


CE