Fabas Luce S.p.a.
Via Luigi Talamoni 75,
20861 BRUGHERIO MB - ITALY
Tel. +39 039 890691
Fax. +39 039 2142208
info@fabasluce.it - www.fabasluce.it

Palau

Code	**3743-45-102**
Type	Suspension
Designer	S.T. Fabas Luce
Code Barres	8019282540625
Tarif douanier	94051190
Couleur	Blanc
Matériel	Monture en métal et métachrylate
IP	IP20
Classe d'isolation	CL1
Dimensions de la lampe	Max 2000mm Ø600mm - 3.7kg
Dimensions de la boîte	640x640x85mm - 4.7kg
	Source de lumière 1
Source	LED 108W Inclus
Lumens de la source lumineuse	11780 lm
Température de couleur	Warm white 3000K
Classe énergétique	A↑G E
	Spécifications électriques 1
Tension d'alimentation	230V AC 50Hz
Système de contrôle	Gradable à découpage de phase

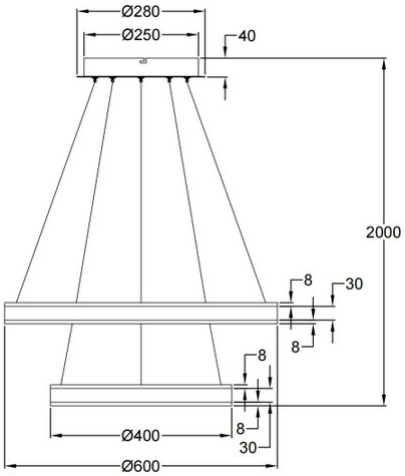

CE