Fabas Luce S.p.a.
Via Luigi Talamoni 75,
20861 BRUGHERIO MB - ITALY
Tel. +39 039 890691
Fax. +39 039 2142208
info@fabasluce.it - www.fabasluce.it

Armanda

ARMANDA est un projecteur LED multifonction rechargeable en aluminium peint. Disponible en trois couleurs. La tête pivotante, avec diffuseur en polycarbonate, permet d'ajuster l'angle et la direction de la lumière en fonction des besoins spécifiques. La fonction de gradation tactile permet à l'utilisateur de diminuer ou d'augmenter la luminosité. Grâce à sa fixation magnétique, il peut être utilisé avec divers accessoires comme lampe de jardin avec piquet de différentes hauteurs, ou comme applique murale, ou même suspendu à une structure ou à une branche d'arbre.
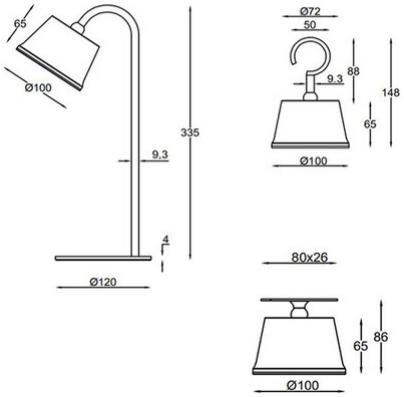
Code	**3742-71-361**
Type	Spots
Designer	S.T. Fabas Luce
Code Barres	8019282545361
Tarif douanier	94052190
Couleur	Corten
Matériel	Structure en métal et polycarbonate
IP	IP54
IK	04
Classe d'isolation	CL3
Operating ambient temperature	-10°C +35°C
Ans de garantie	2
Dimensions de la lampe	65mm Ø100mm - 0.61kg
Dimensions de la boîte	150x150x360mm - 0.85kg
	Source de lumière 1
Source	LED 3W Inclus
Caractéristiques des LEDs	SMD
Allumage	Variateur sensitif
Lumens de la source lumineuse	320 lm
Lumen de l'article	210 lm
Température de couleur	Warm white 3000K
CRI minimum	>80
Classe énergétique	A↑G E