Fabas Luce S.p.a.
Via Luigi Talamoni 75,
20861 BRUGHERIO MB - ITALY
Tel. +39 039 890691
Fax. +39 039 2142208
info@fabasluce.it - www.fabasluce.it

Ago

Code	**3720-21-138**
Type	Applique
Designer	S.T. Fabas Luce
Code Barres	8019282540069
Tarif douanier	94051190
Couleur	Chromé
Matériel	Monture en métal et métachrylate
IP	IP44
Classe d'isolation	CL1
Dimensions de la lampe	335x88x55mm - 0.4kg
Dimensions de la boîte	110x360x75mm - 0.5kg
	Source de lumière 1
Source	LED Intégré
Lumens de la source lumineuse	480 lm
Température de couleur	Warm white 3000K
Classe énergétique	A↑G G
	Spécifications électriques 1
Tension d'alimentation	230V AC 50Hz
Puissance totale absorbée	8W

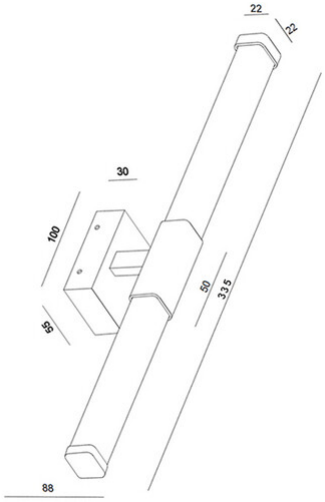

CE