Fabas Luce S.p.a.
Via Luigi Talamoni 75,
20861 BRUGHERIO MB - ITALY
Tel. +39 039 890691
Fax. +39 039 2142208
info@fabasluce.it - www.fabasluce.it

Lao

Applique LED d'extérieur en aluminium. L'article 3603-22 est équipé de deux lentilles sphériques en cristal sur les côtés supérieur et inférieur. En revanche, l'article 3603-21 est équipé d'une seule lentille sphérique en cristal placée sur le côté supérieur. Grâce à ces lentilles, cet appareil projette un ou deux faisceaux de lumière sur le mur qui rendent l'ambiance du soir agréable et harmonieuse.

Code	**3603-22-102**
Type	Applique extérieure
Designer	S.T. Fabas Luce
Code Barres	8019282533979
Tarif douanier	94051190
Couleur	Blanc
Matériel	Monture en aluminium et verre cristal
IP	IP65
IK	06
Classe d'isolation	CL1
Operating ambient temperature	-10°C + 35°C
Ans de garantie	2
Dimensions de la lampe	110x120x70mm - 0.8kg
Dimensions de la boîte	160x160x150mm - 0.9kg
	Source de lumière 1
Source	LED 12W Inclus
Caractéristiques des LEDs	COB
Lumens de la source lumineuse	1080 lm
Lumen de l'article	907 lm
Température de couleur	Warm white 3000K
CRI minimum	>80
Classe énergétique	A↑G E
	Spécifications électriques 1
Tension d'alimentation	220/240V AC 50/60Hz
Puissance totale absorbée	12W
Driver	Inclus

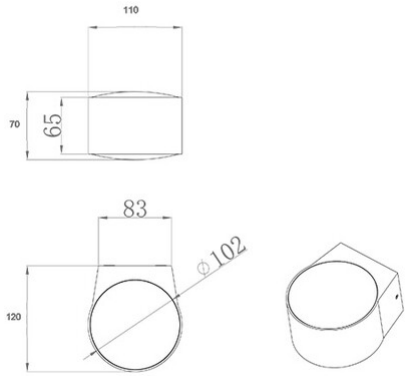

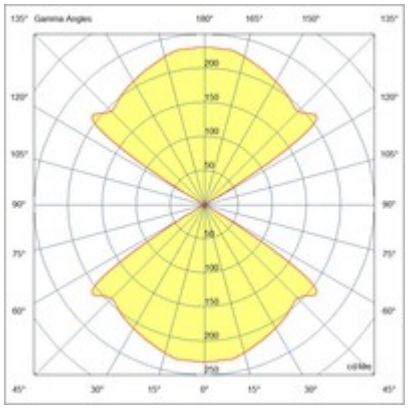

CE