Fabas Luce S.p.a.
Via Luigi Talamoni 75,
20861 BRUGHERIO MB - ITALY
Tel. +39 039 890691
Fax. +39 039 2142208
info@fabasluce.it - www.fabasluce.it

Ideal

Reflecteur réglable

Code	**3550-10-101**	
Type	Lampadaire	
Designer	S.T. Fabas Luce	
Code Barres	8019282519089	
Tarif douanier	94052190	
Couleur	Noir	
Matériel	Monture en aluminium	
IP	IP20	
Classe d'isolation	CL2	
Dimensions de la lampe	Max 464x1798mm - 5.5kg	
Dimensions de la boîte	315x140x1095mm - 7.6kg	
	Source de lumière 1	**Source de lumière 2**
Source	LED 40W Intégré	LED 8W Intégré
Allumage	Variateur sensitif	Variateur sensitif
Lumens de la source lumineuse	3050 lm	670 lm
Température de couleur	Warm white 3000K	Warm white 3000K
Classe énergétique	A↑G E	A↑G E
	Spécifications électriques 1	**Spécifications électriques 2**
Tension d'alimentation	230V AC 50Hz	230V AC 50Hz

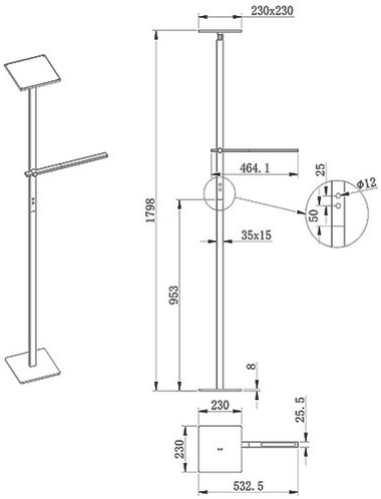

CE