**Fabas Luce S.p.a.**
Via Luigi Talamoni 75,
20861 BRUGHERIO MB - ITALY
Tel. +39 039 890691
Fax. +39 039 2142208
info@fabasluce.it - www.fabasluce.it

# Giotto

Anneau extérieur agec lumière vers le bas, anneau intérieur avec lumière vers le haut

| | |
|---|---|
| **Code** | **3508-48-102** |
| **Type** | Suspension |
| **Designer** | S.T. Fabas Luce |
| **Code Barres** | 8019282536260 |
| **Tarif douanier** | 94051190 |
| **Couleur** | Blanc |
| **Matériel** | Monture en métal et métachrylate |
| **IP** | IP40 |
| **Classe d'isolation** | CL1 |
| **Lumière intelligente** | Compatible |
| **Dimensions de la lampe** | Max 2000mm Ø800mm - 2.9kg |
| **Dimensions de la boîte** | 830x830x80mm - 4.6kg |
| | **Source de lumière 1** |
| **Source** | LED 65W Inclus |
| **Lumens de la source lumineuse** | 7050 lm |
| **Température de couleur** | Warm white 3000K |
| **Classe énergétique** | A↑G E |
| | **Spécifications électriques 1** |
| **Tension d'alimentation** | 230V AC 50Hz |
| **Système de contrôle** | Gradable à découpage de phase |

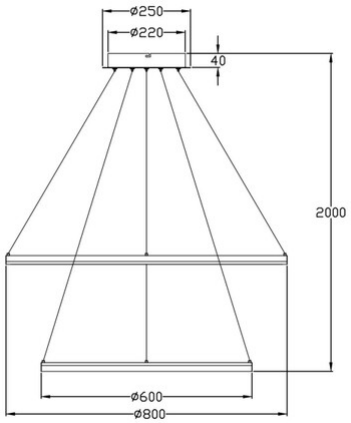


CE