Fabas Luce S.p.a.
Via Luigi Talamoni 75,
20861 BRUGHERIO MB - ITALY
Tel. +39 039 890691
Fax. +39 039 2142208
info@fabasluce.it - www.fabasluce.it

Giotto

Anneau extérieur agec lumière vers le bas, anneau intérieur avec lumière vers le haut

Code	**3508-48-102-01**
Type	Suspension
Designer	S.T. Fabas Luce
Code Barres	8019282536468
Tarif douanier	94051190
Couleur	Blanc
Matériel	Monture en métal et métachrylate
IP	IP40
Classe d'isolation	CL1
Lumière intelligente	Intégré
Dimensions de la lampe	Max 2000mm Ø800mm - 2.9kg
Dimensions de la boîte	830x830x80mm - 4.6kg
	Source de lumière 1
Source	LED 65W Inclus
Lumens de la source lumineuse	7050 lm
Température de couleur	Warm white 3000K
Classe énergétique	A↑G E
	Spécifications électriques 1
Tension d'alimentation	230V AC 50Hz
Système de contrôle	Gradable à découpage de phase

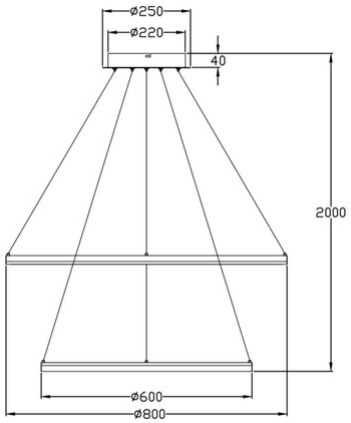

CE