Fabas Luce S.p.a.
Via Luigi Talamoni 75,
20861 BRUGHERIO MB - ITALY
Tel. +39 039 890691
Fax. +39 039 2142208
info@fabasluce.it - www.fabasluce.it

Nala

Code	**3361-26-138**
Type	Applique
Designer	S.T. Fabas Luce
Code Barres	8019282085621
Tarif douanier	94051190
Couleur	Chromé
Matériel	Monture en métal et métachrylate
IP	IP44
Classe d'isolation	CL2
Modèle	NALA
Dimensions de la lampe	500x105x55mm - 0.5kg
Dimensions de la boîte	540x115x70mm - 0.6kg
	Source de lumière 1
Source	LED Intégré
Lumens de la source lumineuse	1200 lm
Température de couleur	Warm white 3000K
Classe énergétique	A↑G E
	Spécifications électriques 1
Tension d'alimentation	230V AC 50Hz
Puissance totale absorbée	10W

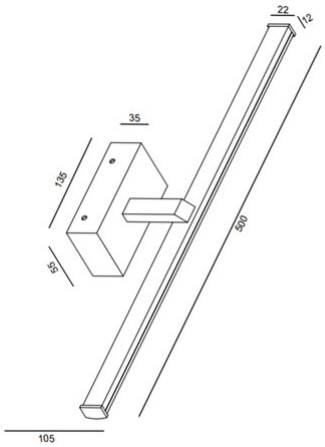

CE