Fabas Luce S.p.a.
Via Luigi Talamoni 75,
20861 BRUGHERIO MB - ITALY
Tel. +39 039 890691
Fax. +39 039 2142208
info@fabasluce.it - www.fabasluce.it

Panama

Artikelnummer	**6932-04-956**
Typ	Deckenleuchte für den Außenbereich
Designer	S.T. Fabas Luce
EAN	8019282547747
Zolltarif	94051140
Farbe	Grau
Material	Polycarbonat
IP	IP66
IK	08
Isolierklasse	CL1
Operating ambient temperature	-20°C+35°C
Jahre Garantie	3
Artikelmaße	1560x100x83mm - 2,30kg
Verpackungsmaße	1590x90x90mm - 2.7kg
	Bestückung 1
Bestückung	LED Eingebaut
LED Merkmale	SMD
LED Anzahl	192
Lumen der Lichtquelle	5066 lm
Lumen des Artikels	4680 lm
Farbtemperatur	naturweiss 4000 K
Diffusor	Diffuse strahlend
Minimaler CRI	>80
Lichtstromerhaltung	50.000h L70 B50
Energieklasse	A↑G D
	Elektrische Spezifikationen 1
Eingangsspannung	220/240V AC 50/60Hz
Gesamtabsorbierte Leistung	34W
Treiber	Inklusiv
Leistungsfaktor	> 0.9
Steuerungssystem	DALI

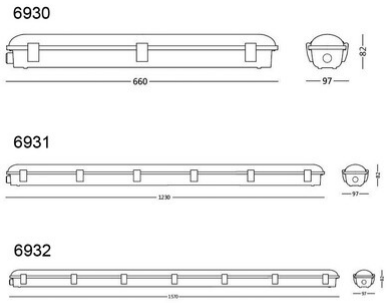

CE