Fabas Luce S.p.a.
Via Luigi Talamoni 75,
20861 BRUGHERIO MB - ITALY
Tel. +39 039 890691
Fax. +39 039 2142208
info@fabasluce.it - www.fabasluce.it

Panama

LED-Deckenleuchte IP66. Geeignet für die Beleuchtung von Lagerhallen und Freiflächen im Innen- und Außenbereich. Rahmen und Diffusor aus Polycarbonat, Bypass-Verkabelung, Verschlusshaken aus Stahl.

Artikelnummer	**6931-64-954**
Typ	Deckenleuchte für den Außenbereich
Designer	S.T. Fabas Luce
EAN	8019282506300
Zolltarif	94051140
Farbe	Grau
Material	Polycarbonat
IP	IP66
IK	08
Isolierklasse	CL1
Operating ambient temperature	-20°C+35°C
Jahre Garantie	3
Artikelmaße	1220x100x83mm - 2.3kg
Verpackungsmaße	1590x90x90mm - 2.7kg
	Bestückung 1
Bestückung	LED Eingebaut
LED Merkmale	SMD
Lumen der Lichtquelle	6686 lm
Lumen des Artikels	5850 lm
Farbtemperatur	naturweiss 4000 K
Diffusor	Diffuse strahlend
Minimaler CRI	>80
Lichtstromerhaltung	50.000h L70 B50
Energieklasse	A↑G D
	Elektrische Spezifikationen 1
Eingangsspannung	220/240V AC 50/60Hz
Gesamtabsorbierte Leistung	45W
Treiber	Inklusiv
Leistungsfaktor	> 0.9
Steuerungssystem	On/Off

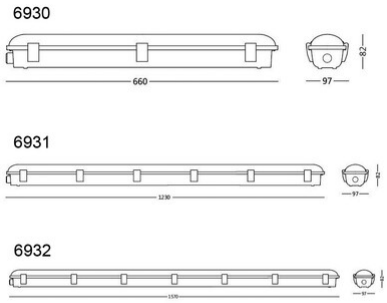

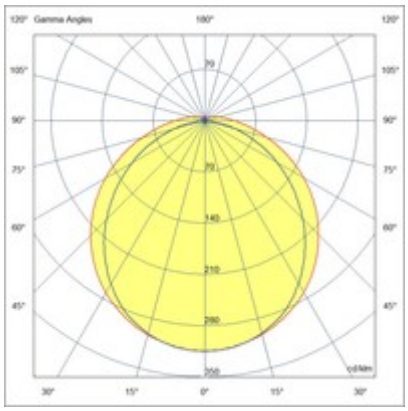

CE