Fabas Luce S.p.a.
Via Luigi Talamoni 75,
20861 BRUGHERIO MB - ITALY
Tel. +39 039 890691
Fax. +39 039 2142208
info@fabasluce.it - www.fabasluce.it

Grant 46W

Innenprojektor mit hoher Effizienz, besonders geeignet zur Beleuchtung von Funktionsbereichen und Architekturbeleuchtung. Er verfügt über eine große Auswahl an Optiken und ist in zwei Farbtemperaturen, 3000K und 4000K, erhältlich, um allen Designanforderungen gerecht zu werden. Metallrahmen. 48-V-Gleichstrom mit der Möglichkeit der Fernspeisung.
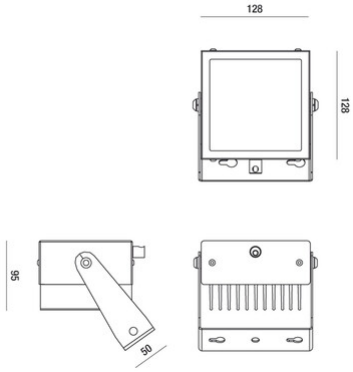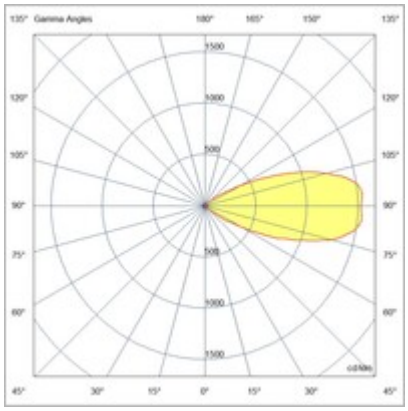
Artikelnummer	**6835-14-524**
Typ	Innenstrahler
Designer	S.T. Fabas Luce
EAN	8019282083627
Zolltarif	94054239
Farbe	Weiß
Material	Metall
IP	IP40
IK	08
Isolierklasse	CL3
Operating ambient temperature	-20°C +50°C
Jahre Garantie	5
Made In	Italy
Artikelmaße	98x128x128mm - 2.0kg
Verpackungsmaße	310x175x135mm - 2.3kg
	Bestückung 1
Bestückung	LED Eingebaut
LED Merkmale	Power LED
LED Anzahl	4
Lumen der Lichtquelle	6100 lm
Lumen des Artikels	3594 lm
Farbtemperatur	naturweiss 4000 K
Diffusor	45°
Typischer CRI	70
Lichtstromerhaltung	>60.000 L70 B50
Energieklasse	E
	Elektrische Spezifikationen 1
Eingangsspannung	48V DC
Gesamtabsorbierte Leistung	46W
Treiber	Nicht inklusiv
Leistungsfaktor	>0,9
Netzteiltyp	Costant Current