Fabas Luce S.p.a.
Via Luigi Talamoni 75,
20861 BRUGHERIO MB - ITALY
Tel. +39 039 890691
Fax. +39 039 2142208
info@fabasluce.it - www.fabasluce.it

Nasca

Runde Einbauleuchte in kleinen Abmessungen mit diffusem Lichtaustritt. Aluminiumrahmen, opale Polycarbonatscheibe. Geeignet für Wohnraumbeleuchtung, Warte- und Durchgangsbereiche. Erhältlich in den Ausführungen Schwarz und Weiß.
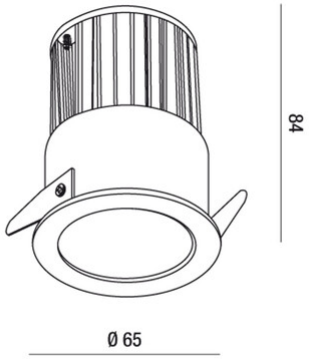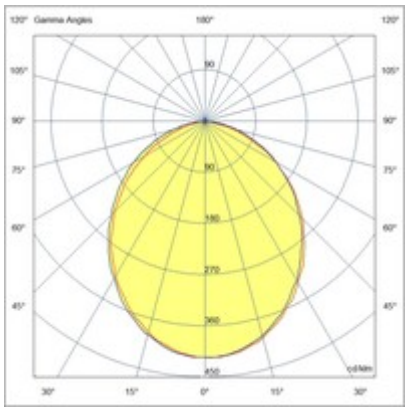
Artikelnummer	**6825-02-464**
Typ	Einbauleuchte
Designer	S.T. Fabas Luce
EAN	8019282081555
Zolltarif	94054239
Farbe	Schwarz
Material	Aluminium
IP	IP44
IK	05
Isolierklasse	CL2
Maße Lochbohrung	57
Operating ambient temperature	-10°C +45°C
Jahre Garantie	3
Artikelmaße	84mm Ø62mm - 0,20kg
Verpackungsmaße	90x80x110mm - 0.25kg
	Bestückung 1
Bestückung	LED Eingebaut
LED Merkmale	COB
Lumen der Lichtquelle	1150 lm
Lumen des Artikels	752 lm
Farbtemperatur	warmweiss 3000K
Diffusor	Diffuse strahlend
Typischer CRI	80
Lichtstromerhaltung	> 70.000
Energieklasse	A↑G F
	Elektrische Spezifikationen 1
Eingangsspannung	220/240V AC 50/60Hz
Gesamtabsorbierte Leistung	12W
Treiber	Inklusiv
Leistungsfaktor	>0,9