Fabas Luce S.p.a.
Via Luigi Talamoni 75,
20861 BRUGHERIO MB - ITALY
Tel. +39 039 890691
Fax. +39 039 2142208
info@fabasluce.it - www.fabasluce.it

Netzteile 48V DC
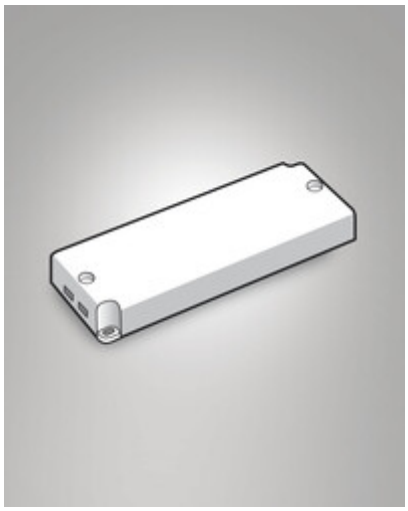
Artikelnummer	**6301-05-028**
Typ	Netzteile und Treiber
EAN	8019282521921
Zolltarif	85043180
IP	IP20
Artikelmaße	76x30x129mm
	Elektrische Spezifikationen 1
Eingangsspannung	48V DC
Gesamtabsorbierte Leistung	55W
Steuerungssystem	DALI/0-10V/Push