Fabas Luce S.p.a.
Via Luigi Talamoni 75,
20861 BRUGHERIO MB - ITALY
Tel. +39 039 890691
Fax. +39 039 2142208
info@fabasluce.it - www.fabasluce.it

Netzteile 24V DC

Artikelnummer	**6301-02-072**
Typ	Netzteile und Treiber
EAN	8019282098140
Zolltarif	85043180
Farbe	Weiß
Material	Kunststoff
IP	IP20
Isolierklasse	CL2
Operating ambient temperature	-20°C +50°C
Artikelmaße	295x29,5x43mm
	Elektrische Spezifikationen 1
Gesamtabsorbierte Leistung	100W
Steuerungssystem	DALI
Treiber Ausgang	24V DC
Treiber Eingang	220/240 VAC

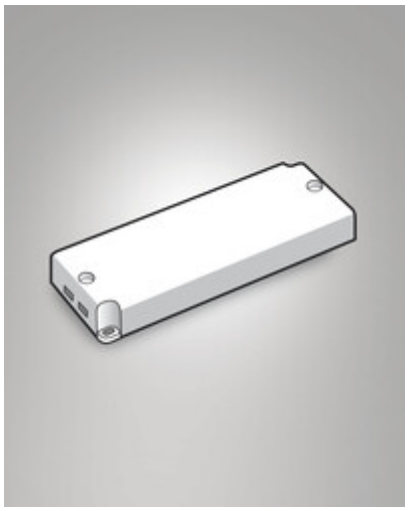

CE SELV