Fabas Luce S.p.a.
Via Luigi Talamoni 75,
20861 BRUGHERIO MB - ITALY
Tel. +39 039 890691
Fax. +39 039 2142208
info@fabasluce.it - www.fabasluce.it

Netzteile 24V DC

Artikelnummer	**6301-02-055**
Typ	Netzteile und Treiber
EAN	8019282064749
Zolltarif	85043180
Material	Metall
IP	IP67
Made In	Italy
Artikelmaße	245x68x39mm
	Elektrische Spezifikationen 1
Gesamtabsorbierte Leistung	240W
Steuerungssystem	0-10V
Treiber Ausgang	24V DC
Treiber Eingang	90/305V AC

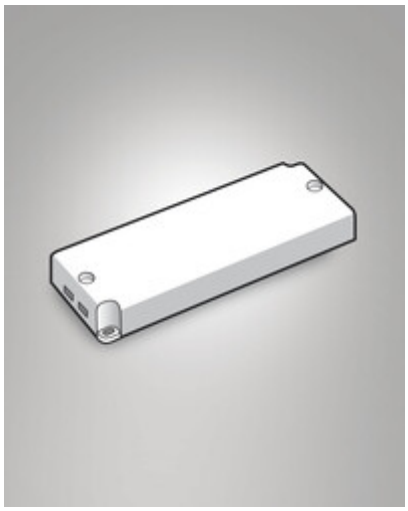

CE