Fabas Luce S.p.a.
Via Luigi Talamoni 75,
20861 BRUGHERIO MB - ITALY
Tel. +39 039 890691
Fax. +39 039 2142208
info@fabasluce.it - www.fabasluce.it

Simplon

Artikelnummer	**3812-65-102**
Typ	Deckenleuchte
Designer	Variaforma
EAN	8019282560913
Zolltarif	94051190
Farbe	Weiß
Material	Metall
IP	IP20
IK	05
Isolierklasse	CL1
Artikelmaße	520x360mm Ø350mm - 2.8kg
Verpackungsmaße	520x555x400mm - 4.9kg
	Bestückung 1
Bestückung	LED 3x 15,5W Eingebaut
Lumen der Lichtquelle	5180 lm
Farbtemperatur	warmweiss 3000K
Energieklasse	A↑G E
	Elektrische Spezifikationen 1
Eingangsspannung	230V AC 50Hz
Steuerungssystem	Dimmbar (über Phasenan - und abschnittdimmer)

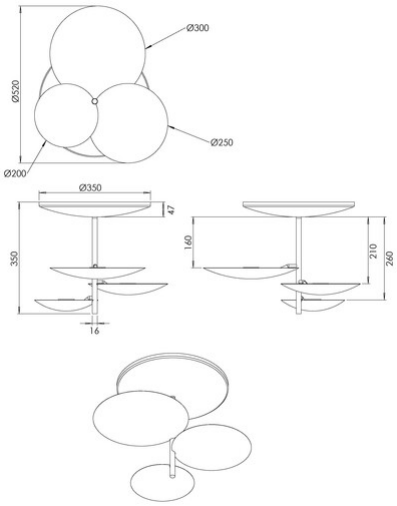

CE