**Fabas Luce S.p.a.**
Via Luigi Talamoni 75,
20861 BRUGHERIO MB - ITALY
Tel. +39 039 890691
Fax. +39 039 2142208
info@fabasluce.it - www.fabasluce.it

# Conrad

Power-Deckenleuchte für attraktive indirekte Beleuchtung, mit Stufendimmer mit Memory Funktion

| | |
|---|---|
| **Artikelnummer** | **3798-65-355** |
| **Typ** | Deckenleuchte |
| **Designer** | S.T. Fabas Luce |
| **EAN** | 8019282554141 |
| **Zolltarif** | 94051190 |
| **Farbe** | Sandfarben |
| **Material** | Metall- und Methacrylat |
| **IP** | IP20 |
| **Isolierklasse** | CL1 |
| **Artikelmaße** | 240mm Ø500mm - 3.6kg |
| **Verpackungsmaße** | 525x525x260mm - 5.1kg |
| | **Bestückung 1** |
| **Bestückung** | LED Eingebaut |
| **Lumen der Lichtquelle** | 4200 lm |
| **Farbtemperatur** | warmweiss 3000K |
| **Energieklasse** | A↑G E |
| | **Elektrische Spezifikationen 1** |
| **Eingangsspannung** | 230V AC 50Hz |
| **Gesamtabsorbierte Leistung** | 36W |
| **Steuerungssystem** | In Stufen dimmbar |

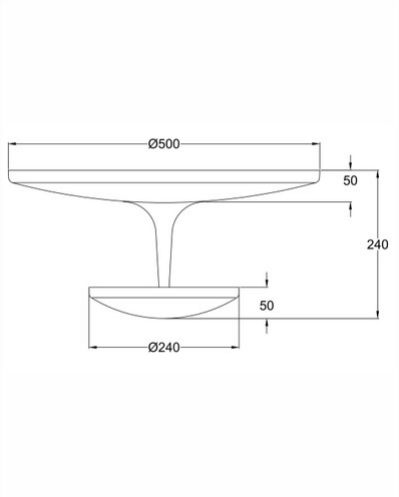


CE