Fabas Luce S.p.a.
Via Luigi Talamoni 75,
20861 BRUGHERIO MB - ITALY
Tel. +39 039 890691
Fax. +39 039 2142208
info@fabasluce.it - www.fabasluce.it

Conrad

Power-Deckenleuchte für attraktive indirekte Beleuchtung, mit Stufendimmer mit Memory Funktion

Artikelnummer	**3798-65-102**
Typ	Deckenleuchte
Designer	S.T. Fabas Luce
EAN	8019282554158
Zolltarif	94051190
Farbe	Weiß
Material	Metall- und Methacrylat
IP	IP20
Isolierklasse	CL1
Artikelmaße	240mm Ø500mm - 3.6kg
Verpackungsmaße	525x525x260mm - 5.1kg
	Bestückung 1
Bestückung	LED Eingebaut
Lumen der Lichtquelle	4200 lm
Farbtemperatur	warmweiss 3000K
Energieklasse	A↑G E
	Elektrische Spezifikationen 1
Eingangsspannung	230V AC 50Hz
Gesamtabsorbierte Leistung	36W
Steuerungssystem	In Stufen dimmbar

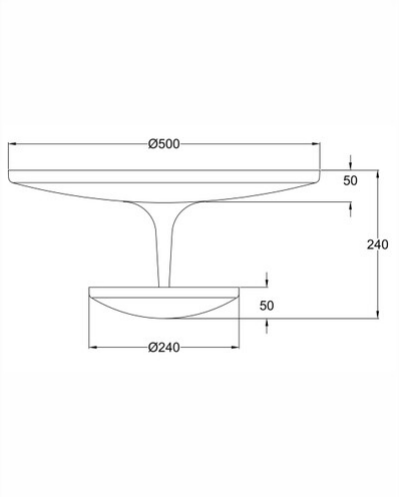

CE